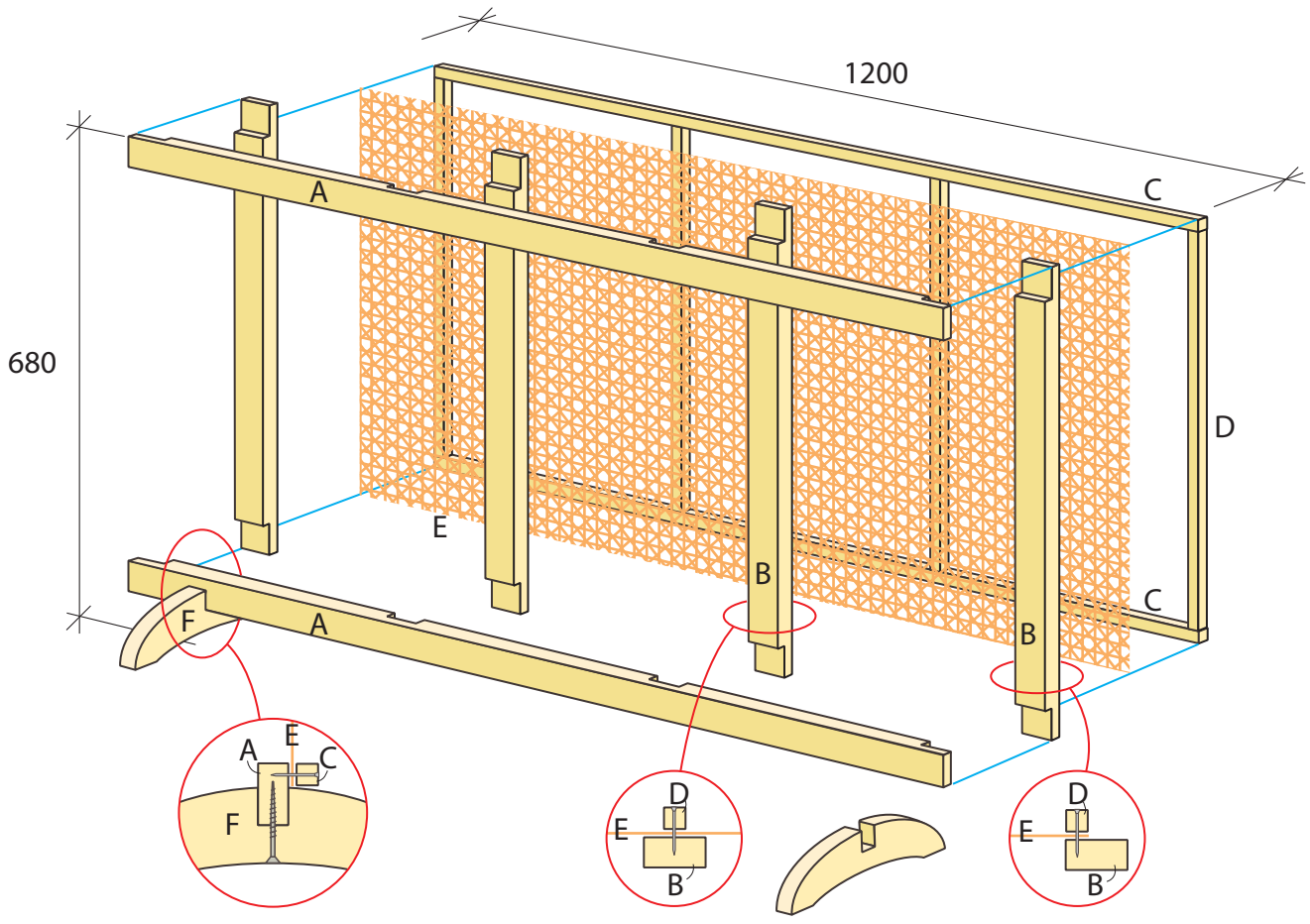
1200
680
A
C
D
E
B
C
F
A
B
A
E
C
F
D
E
B
D
E
B

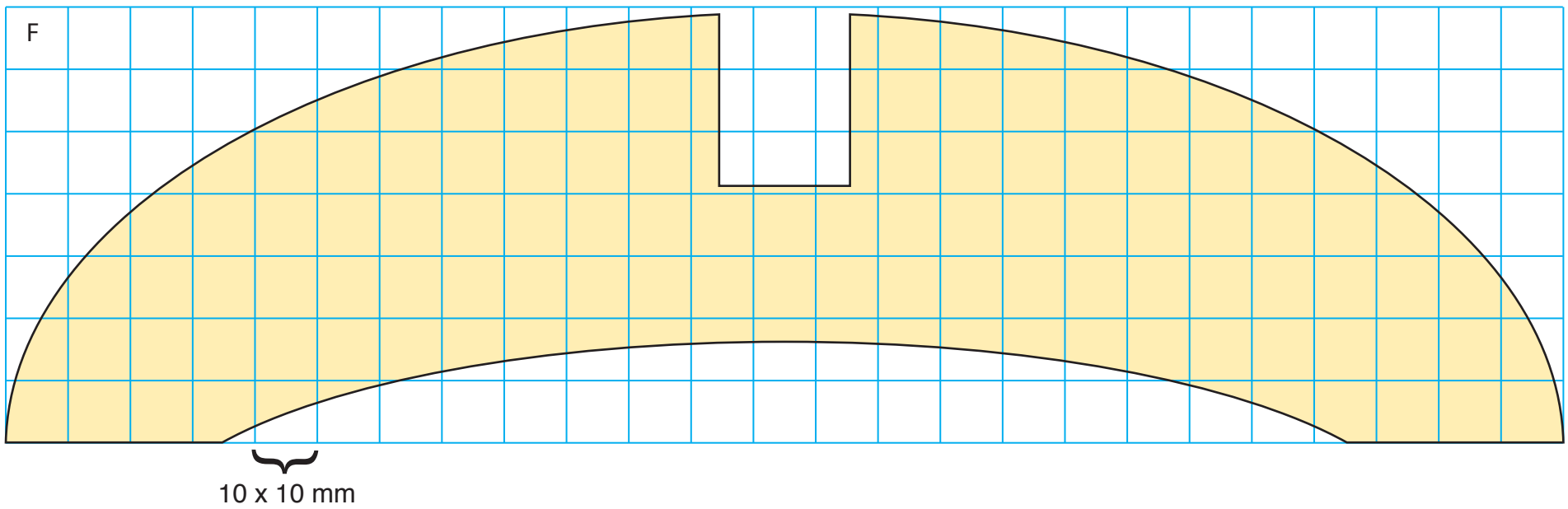
F
10 x 10 mm